Kunststoff Schalengriffe

Plastic Tray Handles

Technische Daten

Werkstoff: PA UL94 schwarz

Schalengriff für Maschinen- und Gehäusetüren. Die einfache Schnappmontage ist für Wandstärken von 1 mm, 1,5 mm und 2,0 mm geeignet. Die Schalenform ist griffsicher ausgebildet und ist besonders für Schiebetätigkeiten geeignet.

Technical Data

Material: PA UL94 black

Tray handle for machine and cabinet doors. The simple clip-in installation is suitable for wall thicknesses from 1 mm, 1.5 mm and 2.0 mm. The tray form is designed to provide a good grip and is particularly suitable for sliding actions.

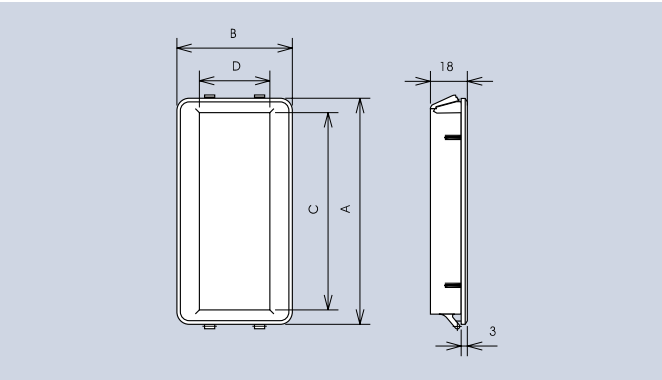

A	B	C	D	Montageöffnung Mounting opening	Art.-Nr.
110	56,3	96	34,3	106,5 x 47	**3232.1103**
140	76,1	126	52,6	136,5 x 67	**3232.1403**