TOLERANCE UNLESS SPECIFICATION	
Less than 10 mm	:±0.3mm
Above 10 mm TO 30 mm	:±0.5mm
Above 30 mm	:±1 mm
Angular Dim.	:±5°

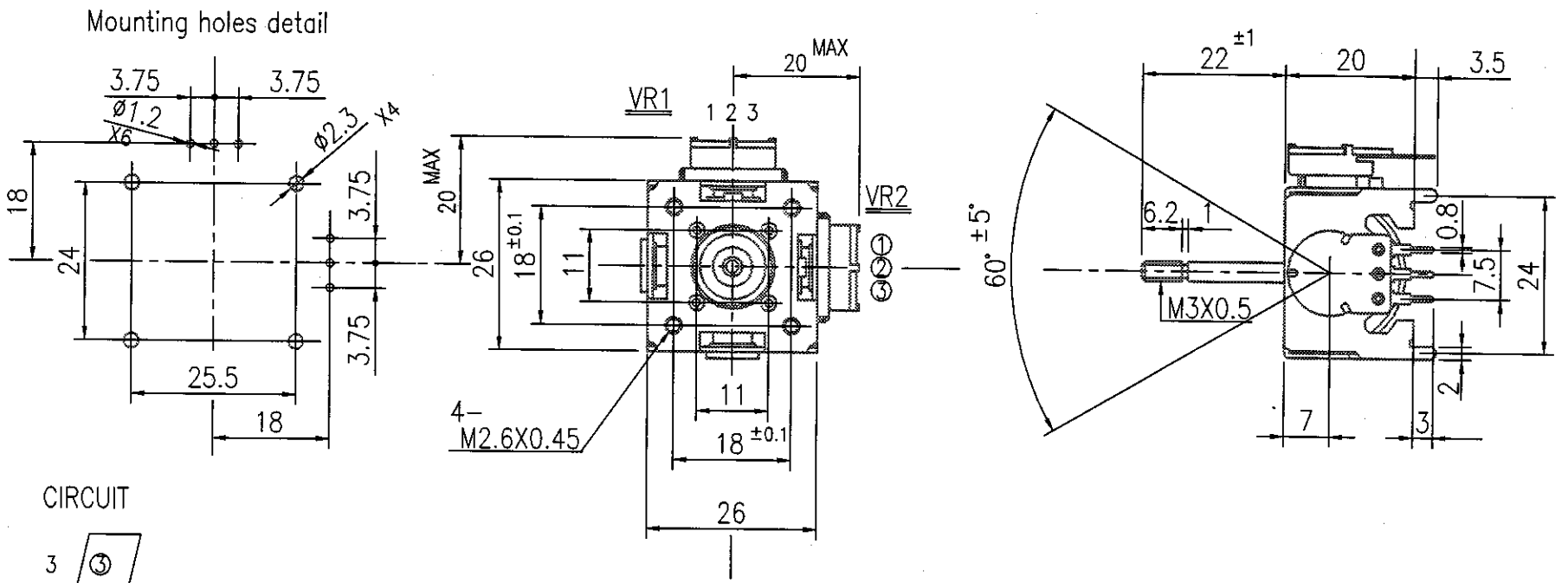

CIRCUIT

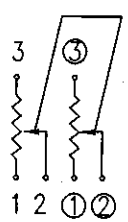

標準原形	STD-2603 N	特殊部品	TXSF-022-2 ~~TXSF-018-2~~	TXCAB-002	12TMB-46-A X6	図面番号	STD-2603R △2
		TXSF-007R X2	SF-13018R X2	BU-13018R X2		形 式	TX-26PRR △2

符号	年 月 日	変更事項	印
△3			
△2	'05. 5. 23.	RoHS対応の為,図番及び形式名にRを追加。	林
△1	'99. 3. 15.	SFとSB分離の為。	林

年 月 日	設計	検図	承認	尺 度	
'90. 11. 16.	林		今村	1 / 1	◎ ◁

自動復帰型ジョイスティック
可変抵抗器仕様外形図

TBM ツバメ無線株式会社